IN

NET
00-3685-BW-M1

Design by GROK Team

La finition de la photographie peut ne pas coïncider avec celle de la référence. Pour identifier la finition réelle, voir la description de cette dernière.

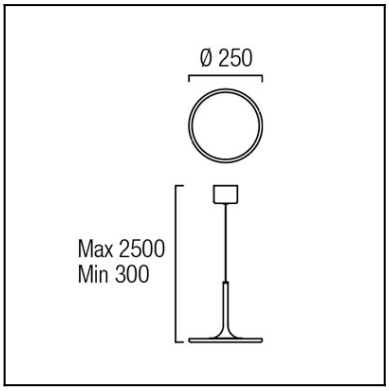

Download photometric file .ldt /.ies

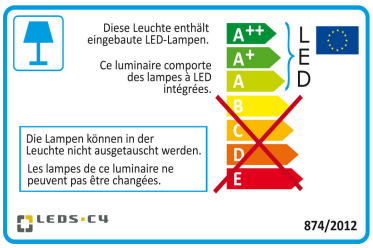

Cliquez sur l'image pour télécharger l'étiquette-énergie

CARACTÉRISTIQUES TECHNIQUES

Type:	Suspension
Indice de protection IP:	IP20
Source lumineuse 1:	168 x LED 15W Blanc chaud - 3 000 K 1440 lm(N) CRI 80
Tension / Fréquence:	100-240V/50-60Hz
Garantie (Années):	2
Possibilité d'extension de garantie (Années):	5
Unités par caisse:	1
Poids net (kg):	1.155
EAN:	8435381414764

MATIÈRES / FINITIONS

Matière structure:	Aluminium	**Matière diffuseur:**	Polystyrène
Finition structure:	Blanc mat	**Finition diffuseur:**	Opale

ÉQUIPEMENT

Équipement électronique multitension compris (110-240 V / 50-60 Hz)

Lm(N): Flux nominal du luminaire dans des conditions réelles de fonctionnement. Son flux réel dépend des conditions environnementales ainsi que de l'efficacité de la lentille et/ou du diffuseur.

LEDS-C4 se réserve le droit d'apporter les modifications techniques opportunes en vue d'améliorer les prestations du produit.
Veuillez consulter l'équipe commerciale pour tout renseignement.

(+34) 973 468 100
leds-c4@leds-c4.com
www.leds-c4.com

Luminaire		**Measurem.**		**Lamp**	
Code	00-3685-BW-M1	Code	00-3685-BW-M1	Code	00-3685-BW-M1
Name	Colgante NET led 15W dif. opal	Name	Colgante NET led 15W dif. opal	Number	1
Line	Eulumdat	Date	07-07-2014	Position	

Efficiency	100.00%	Coordinate system	CG	Total Flux	878.23 lm
Maximum value	306.07 cd	Position	C=0.00 G=0.00	Double Symmetrical	

Round Luminaire	Diam.	250 mm	Height	200 mm	
Round Luminous Area	Diam.	225 mm	Height	0 mm	
Horizontal Luminous Area	0.039761 m2		Emitting area on Plane 180°	0.000000 m2	
Emitting area on Plane 0°	0.000000 m2		Emitting area on Plane 270°	0.000000 m2	
Emitting area on Plane 90°	0.000000 m2		Glare area at 76°	0.009619 m2	
Symmetry Type	Double Symmetrical		Maximum Gamma Angle	90	
Measurement Distance	0.00		Measurement Flux	878.23 lm	
Operator	Asselum T2		Source voltage		
Temperature	25.00 °C		Source current		
Humidity	60.00 %		Photocell		
Notes					

Luminaire Lamps

Line	Code	Name	Flux [lm]	Pow. [W]	Q.ty
Eulumdat	00-3685-BW-M1	00-3685-BW-M1 - 15.00 W	878.23	15.00	1

C.I.E.	47 78 95 100 100	D DIN 5040	A30
F UTE	1.00 E	B NBN	BZ 5

Diam=250mm

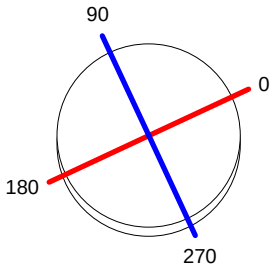

C Halfplanes

180.0 — 0.0

270.0 — 90.0

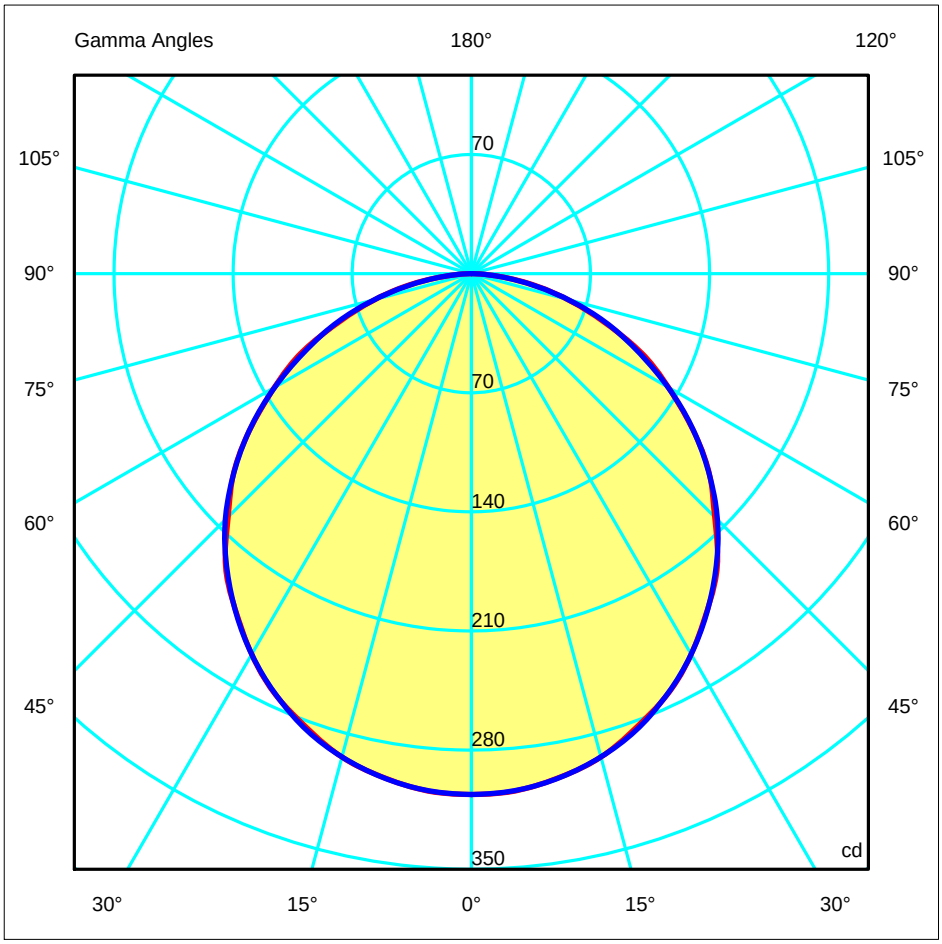

ULOR	0.00 %
DLOR	100.00 %
RN	0.00 %

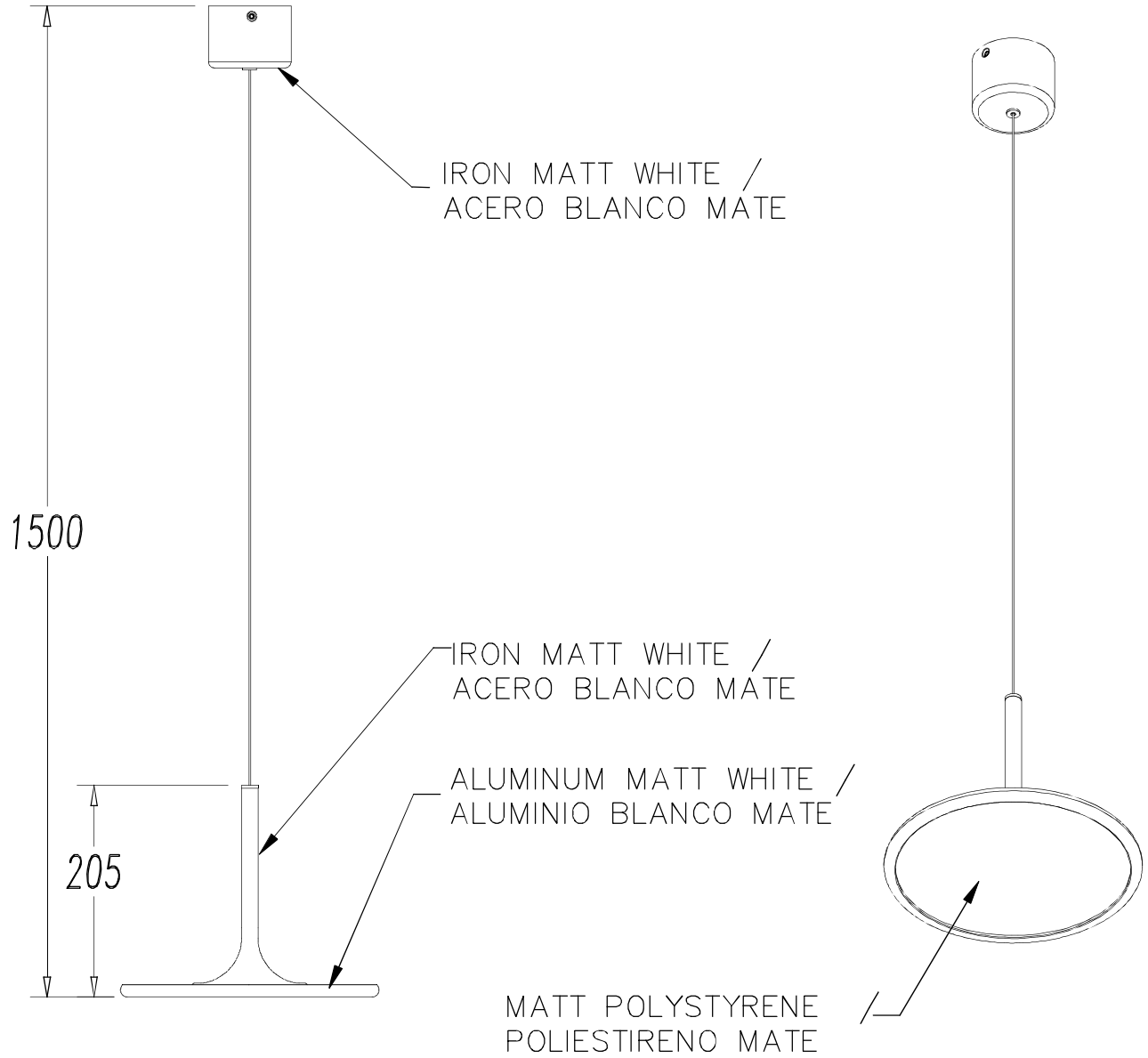
IRON MATT WHITE /
ACERO BLANCO MATE
1500
IRON MATT WHITE /
ACERO BLANCO MATE
ALUMINUM MATT WHITE /
ALUMINIO BLANCO MATE
205
MATT POLYSTYRENE
POLIESTIRENO MATE

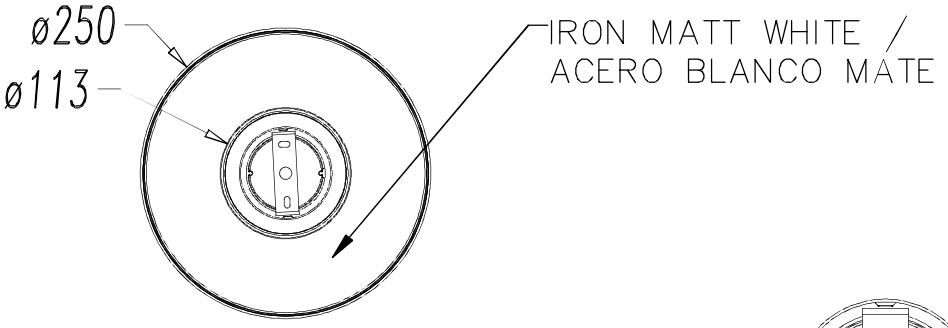
ø250
ø113
IRON MATT WHITE /
ACERO BLANCO MATE

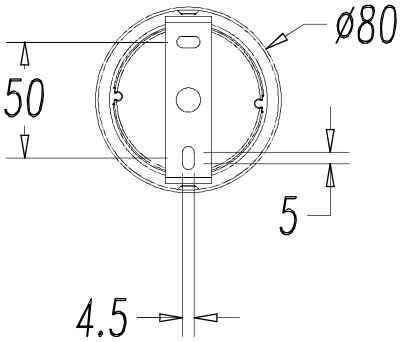
ø80
50
5
4.5

GROK

00-3685

1

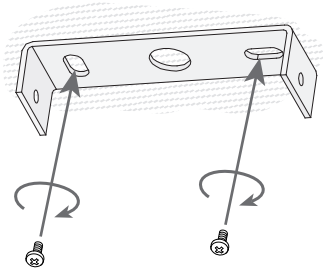

2

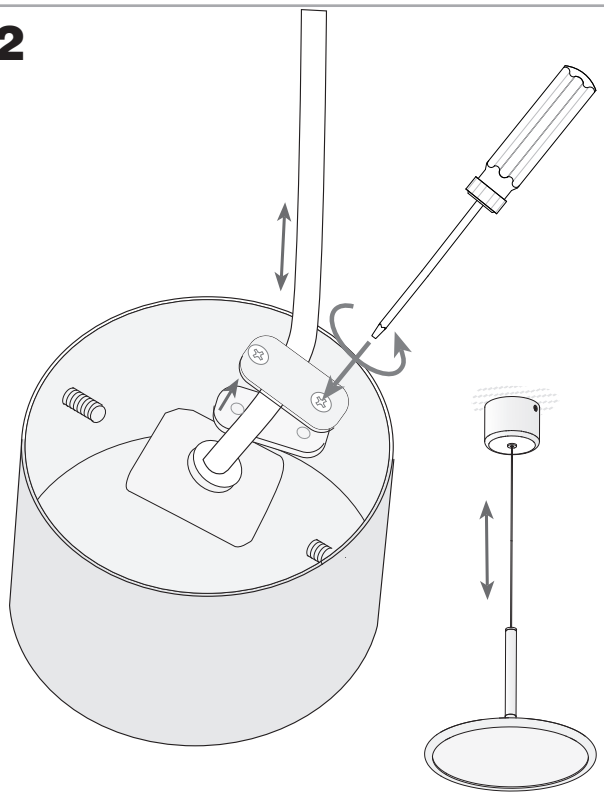

3

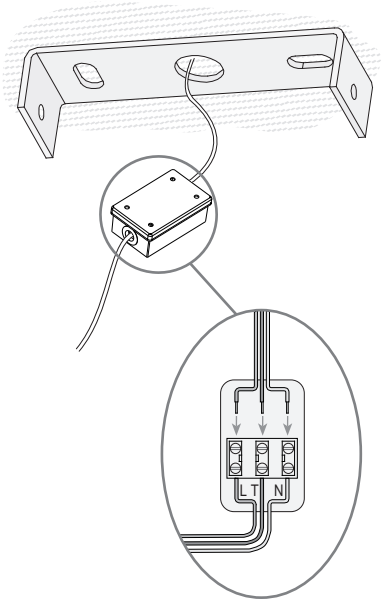

4

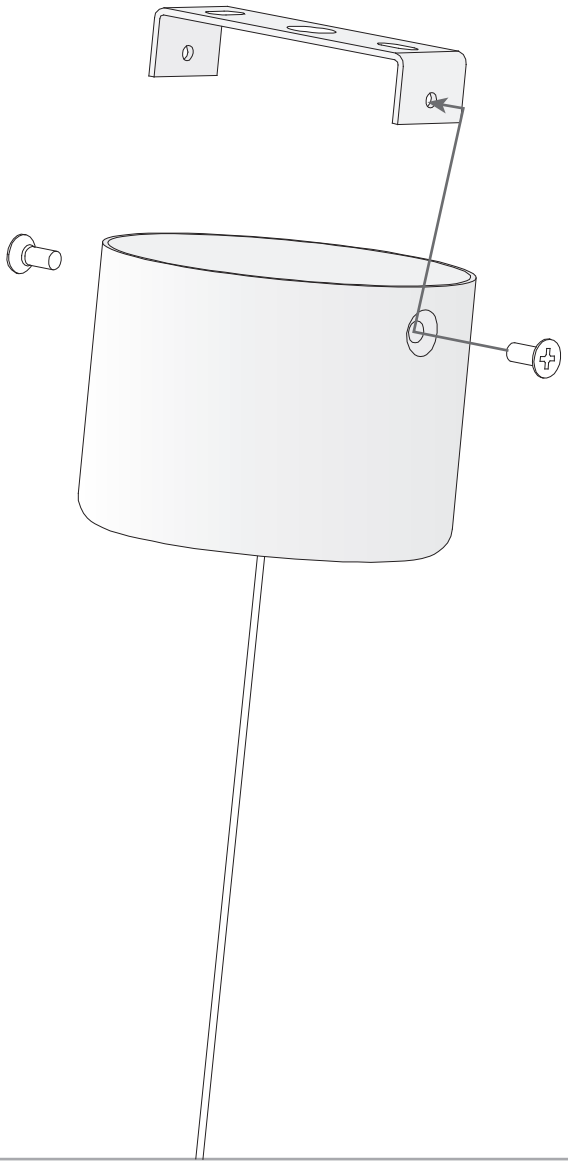

5

30/01/13